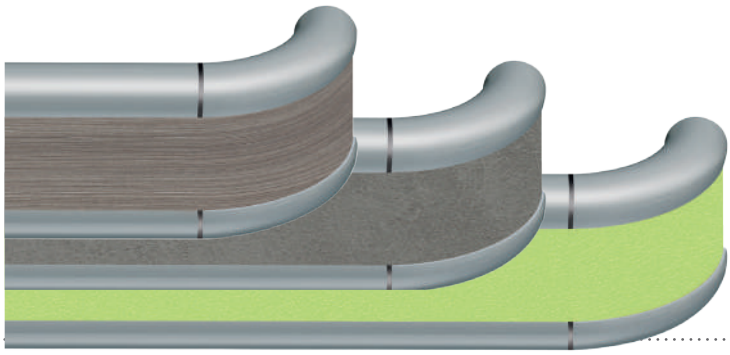

Bandeau Decotrend
4 décors tendance

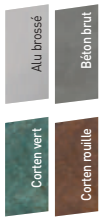

STARLINE - ANODISÉE

MAIN COURANTE ALUMINIUM AVEC BANDEAU DECOWOOD, DECOTREND OU DECOCHOC - HAUTEUR 90 MM

JOINT BACTÉRICIDE

APPLICATIONS

Main courante offrant à la fois un très bon appui et une note décorative originale et chaleureuse grâce à leur bandeau décor bois, tendance ou coloré, Starline Anodisée s'intègre harmonieusement, dans les circulations à faible trafic de chariots des établissements recevant du public : hôpitaux, cliniques, maisons de retraite, hôtels, collectivités, bureaux.

Elle peut être cintrée et un système démontable complet pour assurer la continuité de la main courante devant les gaines techniques est disponible.

Elle est équipée de joints bactéricides.

DESCRIPTIF-TYPE

- Description : fourniture et pose d'une main courante en aluminium anodisé avec bandeau décor bois, tendance ou coloré légèrement grainé (de type Starline Anodisée - Decowood, Decotrend ou Decochoc - de SPM). Sa hauteur est de 90 mm, son épaisseur de 30 mm et son encombrement de 80 mm. Elle est constituée d'un profilé en aluminium anodisé satiné argent de 1,5 mm d'épaisseur portant une gorge dans laquelle viennent se bloquer les supports ajourés, 2 points de fixation, en aluminium anodisé argent de forme courbe et d'une hauteur de 40 mm. Les accessoires (embouts, angles internes et externes à 90° ou sur mesure de 90 à 160°, bouchons) en PVC antibactérien lisse teinté dans la masse de coloris gris argent sont manchonnés au profilé. Un bandeau auto-adhésif en PVC décor bois, tendance ou coloré (de type Decowood, Decotrend ou Decochoc de SPM), d'une épaisseur de 1 mm, vient se fixer sur l'ensemble. Elle est équipée de joints bactéricides et peut être cintrée.
- Environnement : sa formulation est exempte de métaux lourds y compris de plomb et d'étain (valeurs négligeables inférieures à 50 ppm), ainsi que de CMR1 et CMR2 permettant de recycler 100 % des déchets et de répondre à 7 cibles de la démarche HQE. La stabilisation thermique est réalisée au calcium - zinc. Le niveau d'émission de substances volatiles dans l'air intérieur a été testé selon la norme ISO 16000-6 et est très faible (A+) selon le décret n° 2011-321 du 23 mars 2011 et l'arrêté d'application du 19 avril 2011. 100 % du produit est recyclable.
- Coloris : au choix du maître d'œuvre dans la gamme du fabricant.
- Mode de pose : partie haute du profilé au maximum à 0,90 m du sol. Montage sur supports ajourés autobloquants 2 points de fixation à visser au mur tous les 1,20 m (0,80 m dans les circulations fortement sollicitées et sur des supports muraux plus légers type plaque de plâtre). Embouts retournant au mur, angles et bouchons à fixer avec des "rivets pop".

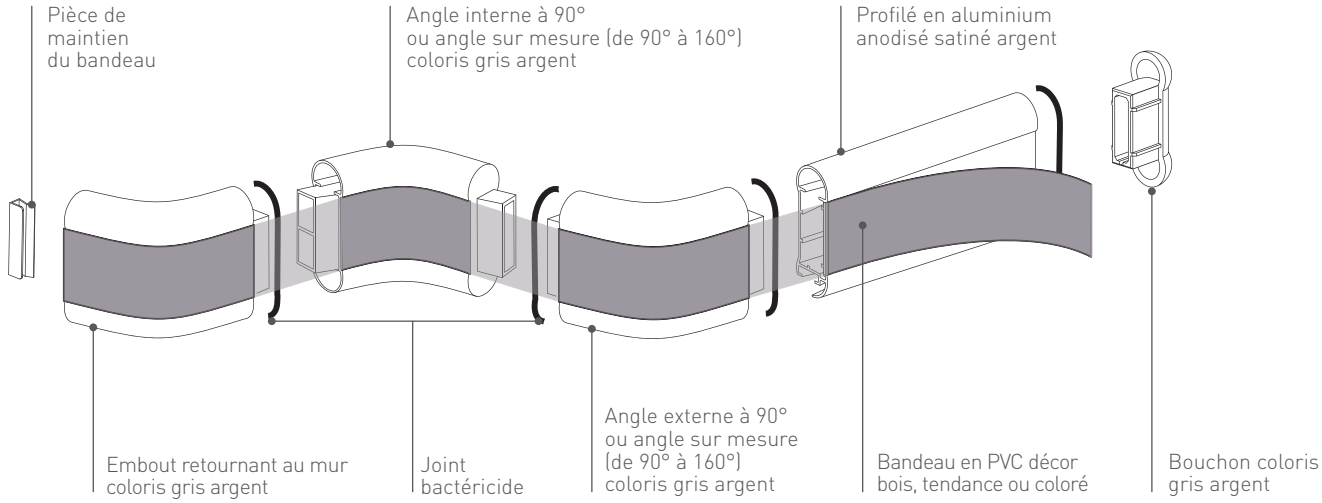

Support ajouré 80 mm
autobloquant en aluminium anodisé satiné argent

Spm gerflor group
16 rue Isabelle Eberhardt - CS 92083
31019 Toulouse Cedex 2 - France
Tél : +33 (0)5 34 39 40 40
S.A.S. AU CAPITAL DE 2 718 726,99 € - R.C.S. 419 396 965 TOULOUSE
www.spm.fr

Bandeau Decowood
7 décors bois

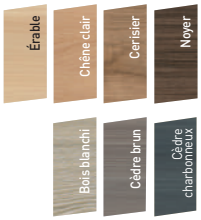

Bandeau Decochoc
39 coloris

M1
Bs2d0

PRÉSENTATION

- Modèle : main courante aluminium Starline-Anodisée avec bandeau PVC décor bois, tendance ou coloré
- Hauteur : 90 mm
- Longueur : 4 m
- Épaisseur : 30 mm
- Encombrement : 80 mm
- Distance mur / main courante : 50 mm
- Matériau : aluminium anodisé satiné argent et bandeau en PVC décor bois, tendance ou coloré classé M1 (Bs2d0), joint bactéricide
- Fixation : sur supports ajourés autobloquants 2 points de fixation en aluminium anodisé à fixer au mur tous les 1,20 m (0,80 m dans les circulations fortement sollicitées et sur des supports muraux plus légers type plaque de plâtre)
- Coloris pour le bandeau PVC :
  - 7 décors bois
  - 4 décors tendance
  - 39 coloris

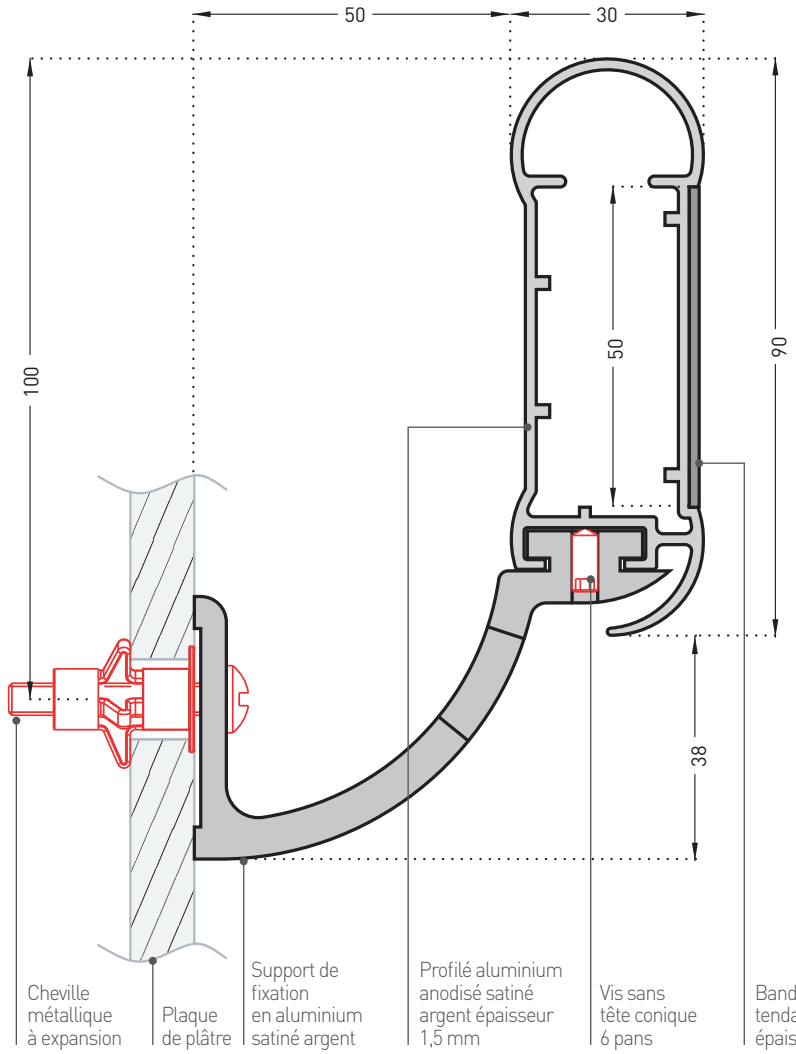

Descriptif-type et coupes techniques sur notre site www.spm.fr
bimobject Objets Bim sous Revit et Archicad

Spm gerflor group
16 rue Isabelle Eberhardt - CS 92083
31019 Toulouse Cedex 2 - France
Tél : +33 (0)5 34 39 40 40
S.A.S. AU CAPITAL DE 2 718 726,99 € - R.C.S. 419 396 965 TOULOUSE
www.spm.fr