PROFIL'INOX 50 ET 30

CORNIÈRES ADHÉSIVES À 90° EN INOX BROSSÉ

APPLICATIONS

La cornière Profil'Inox protège les angles à 90° exposés aux chocs et se distingue par son arête arrondie et ses ailes légèrement biseautées.

Elle bénéficie de l'agrément alimentaire.

Adaptée aux locaux à fort passage ou aux milieux humides, elle convient particulièrement en milieu agro-alimentaire, pharmaceutique, dans les établissements de santé, cuisines centrales...

PRÉSENTATION

- Modèle : cornière adhésive Profil'Inox 50 ou 30
- Ouverture angulaire : 90°
- Largeur d'ailes (cotes intérieures) :
  - 50 mm Profil'Inox 50
  - 30 mm Profil'Inox 30
- Épaisseur : 10/10e
- Longueur : 2,50 m
- Matériau : acier inoxydable 304L - qualité alimentaire
- Fixation : cornière munie d'adhésif mousse, à renforcer avec le mastic-colle universel SPM
- Fini : brossé

DESCRIPTIF-TYPE

- Description : fourniture et pose d'une cornière 90° adhésive en inox brossé 304L - qualité alimentaire - d'une largeur d'ailes de 50 mm (de type Profil'Inox 50 de SPM) ou d'une largeur d'ailes de 30 mm (de type Profil'Inox 30 de SPM). Elle est constituée d'un profilé en inox d'une épaisseur 10/10e, muni de 2 bandes d'adhésif mousse double face pour la fixation. Ses ailes sont légèrement biseautées. Pour limiter le nettoyage avant réception, un film de protection est exigé.
- Fini : brossé.
- Mode de pose : par adhésivage. Un renfort de collage avec le mastic-colle universel SPM est recommandé.

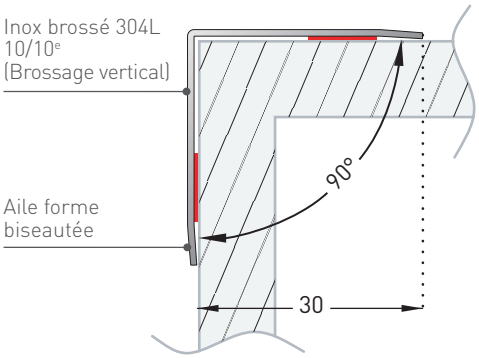

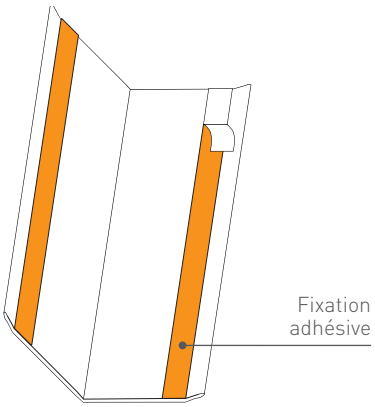

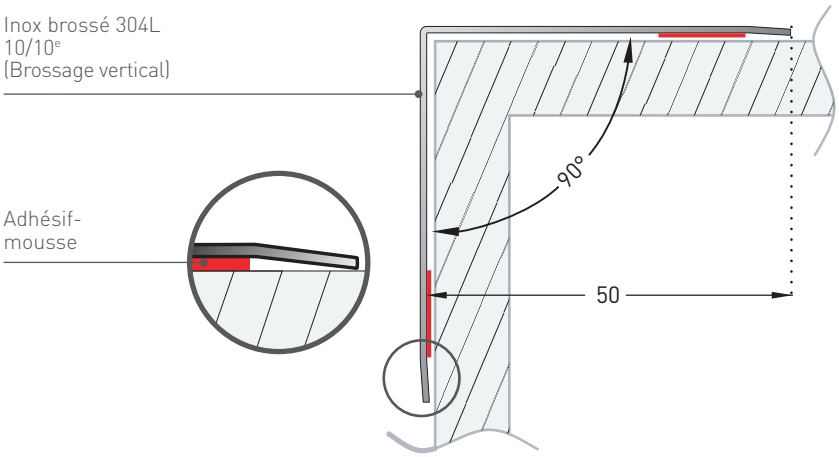

Descriptif-type et coupes techniques sur notre site www.spm.fr

bimobject Objets Bim sous Revit et Archicad

Spm gerflor group

16 rue Isabelle Eberhardt - CS 92083
31019 Toulouse Cedex 2 - France
Tél : +33 (0)5 34 39 40 40
S.A.S. AU CAPITAL DE 2 718 726,99 € - R.C.S. 419 396 965 TOULOUSE

www.spm.fr