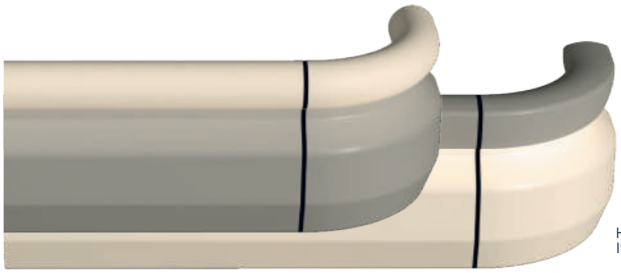

VIRUCIDE* 99,96%

*activité virucide sur le coronavirus humain HCoV-229E selon la norme ISO 21702, 99,96% du virus éliminés après 2h sur nos mains courantes PVC

ESCORT'DUO & LINEA'DUO

MAINS COURANTES PARE-CHOCS - HAUTEUR 150 MM

JOINT BACTÉRICIDE

BACTÉRICIDE en option

APPLICATIONS

Les mains courantes pare-chocs Escort'Duo et Linea'Duo ont été conçues pour assurer la double fonction protection murale / main courante dans les circulations fortement sollicitées par les chocs de matériels roulants.

Idéales dans les bâtiments recevant du public (hôpitaux, cliniques, centres de rééducation, établissements pour personnes âgées), elles vous offrent différentes possibilités :

- Choisir la forme de la main courante en partie haute : ronde avec Escort'Duo ou trilobée avec Linea'Duo.
- Choisir l'option monocouleur ou l'option bicolore pour différencier la main courante du pare-chocs.

Elles sont équipées de joints bactéricides

DESCRIPTIF-TYPE

- Description : fourniture et pose d'une main courante pare-chocs (de type Escort'Duo ou Linea'Duo de SPM). Sa hauteur est de 150 mm, son épaisseur de 50 mm et son encombrement de 95 mm. Elle est constituée de profilés en PVC antibactérien classé M1 (Bs2d0) et coloré dans la masse de 2 mm d'épaisseur qui combinent une partie supérieure complètement lisse : main courante ronde d'un diamètre de 40 mm (pour Escort'Duo) ou trilobée de 40 mm (pour Linea'Duo) et une partie inférieure matifiée : pare-chocs. Les profilés de la main courante et du pare-chocs viennent se clipper sur un rail continu en aluminium de 2 mm d'épaisseur et se terminent par des accessoires en PVC antibactérien teinté dans la masse, lisses pour la main courante et matifiés pour le pare-chocs (embouts, angles externes / internes à 90°). L'ensemble s'emboîte dans un support de fixation en PVC. Elle est équipée de joints bactéricides.
- Environnement : sa formulation est exempte de métaux lourds y compris de plomb et d'étain (valeurs négligeables inférieures à 50 ppm), ainsi que de CMR1 et CMR2 permettant de recycler 100 % des déchets et de répondre à 7 cibles de la démarche HQE. La stabilisation thermique est réalisée au calcium - zinc. Le niveau d'émission de substances volatiles dans l'air intérieur a été testé selon la norme ISO 16000-6 et est très faible (A+) selon le décret n° 2011-321 du 23 mars 2011 et l'arrêté d'application du 19 avril 2011. 100 % du produit est recyclable.
- Coloris : au choix du maître d'œuvre dans la gamme du fabricant.
- Mode de pose : partie haute du profilé au maximum à 0,90 m du sol. Fixation sur support à visser au mur tous les 0,80 m (0,60 m dans les circulations fortement sollicitées et sur des supports muraux plus légers type plaque de plâtre). Embouts retournant au mur et angles sont à fixer avec des vis autoforeuses.

ESCORT'DUO

LINEA'DUO

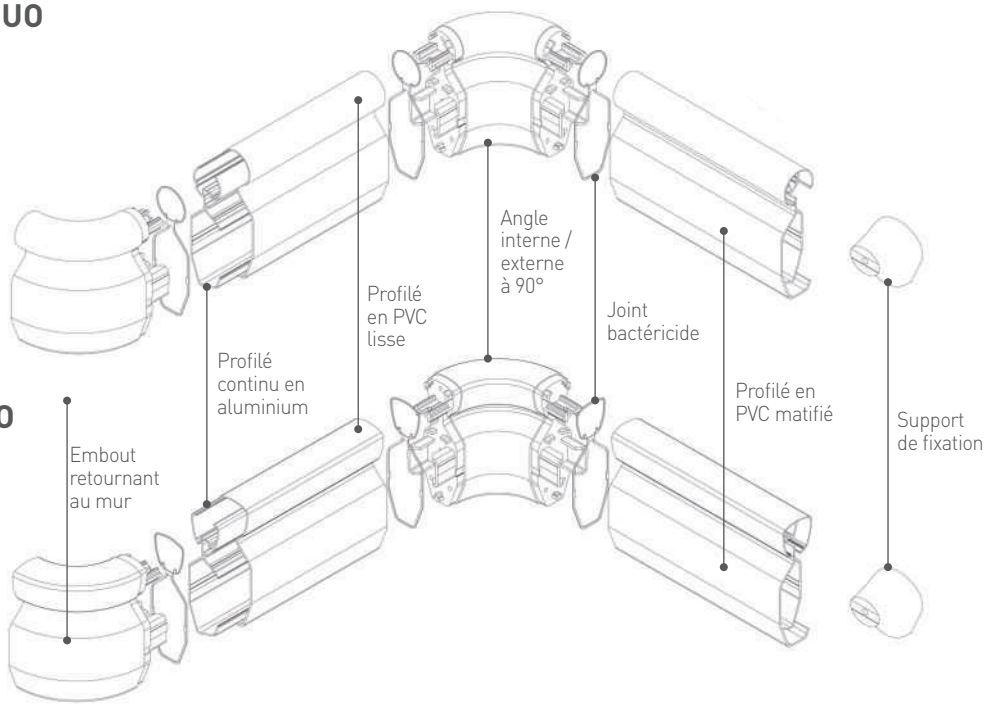

Spm gerflor group

16 rue Isabelle Eberhardt - CS 92083
31019 Toulouse Cedex 2 - France
Tél : +33 (0)5 34 39 40 40
S.A.S. AU CAPITAL DE 2 718 726,99 € - R.C.S. 419 396 965 TOULOUSE

www.spm.fr

Escort'Duo & Linea'Duo
| Pare-chocs (partie basse) 3 coloris*

Craie · Argile · Ivoire

Escort'Duo & Linea'Duo
| Main courante (partie haute) 39 coloris

▿ Écume · Craie · Alun · Galet · ▿ Brume · Gravier · Silex · Argile · Granit · Ardoise · ▿ Basalte · Ivoire · ▿ Crème · Osier · Sable · ▿ Grège · Cannelle · Sienne · Schiste · Écorce

▿ Fougère · Tilleul · ▿ Sauge · Bambou · Mimosa · ▿ Paille · Mûre · Terracotta · ▿ Litchi · Coquelicot · Iris · Quartz · ▿ Magnolia · Denim · ▿ Indigo · ▿ Turquoise · Azur · Lagon · Glacier

** et 36 coloris sur commande*

▿ Coloris sur commande

M1 Bs2d0 · Made in France · 100% antibactérien · Formulation / Propre

PRÉSENTATION

- Modèle : main courante pare-chocs Escort'Duo ou Linea'Duo
- Hauteur : 150 mm
- Longueur : 4 m
- Partie tubulaire supérieure :
  - diamètre 40 mm (Escort'Duo)
  - largeur 40 mm (Linea'Duo)
- Epaisseur : 50 mm
- Encombrement : 95 mm
- Distance mur/main courante : 50 mm
- Matériau : PVC antibactérien classé M1 (Bs2d0), coloré dans la masse de 2 mm d'épaisseur. Joint bactéricide
- Aspect de surface :
  - partie main courante lisse
  - partie pare-chocs matifiée
- Fixation : sur support en PVC à visser au mur tous les 0,80 m (0,60 m dans les circulations fortement sollicitées et sur des supports muraux plus légers type plaque de plâtre)
- Coloris : à combiner
  - 28 sur stock et 11 sur commande pour la main courante (partie haute)
  - 3 sur stock et 36 sur commande pour le pare-chocs (partie basse)

LINEA'DUO

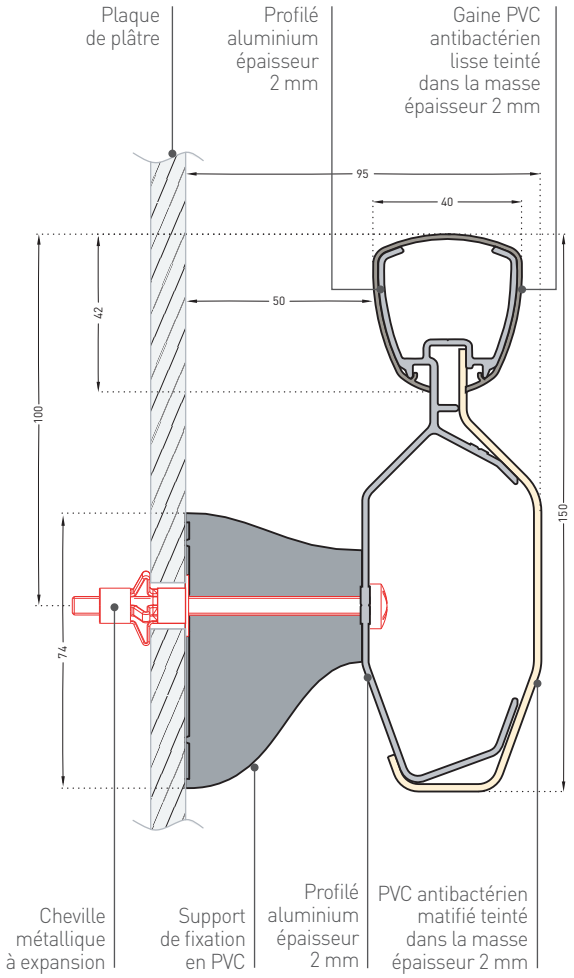

ESCORT'DUO

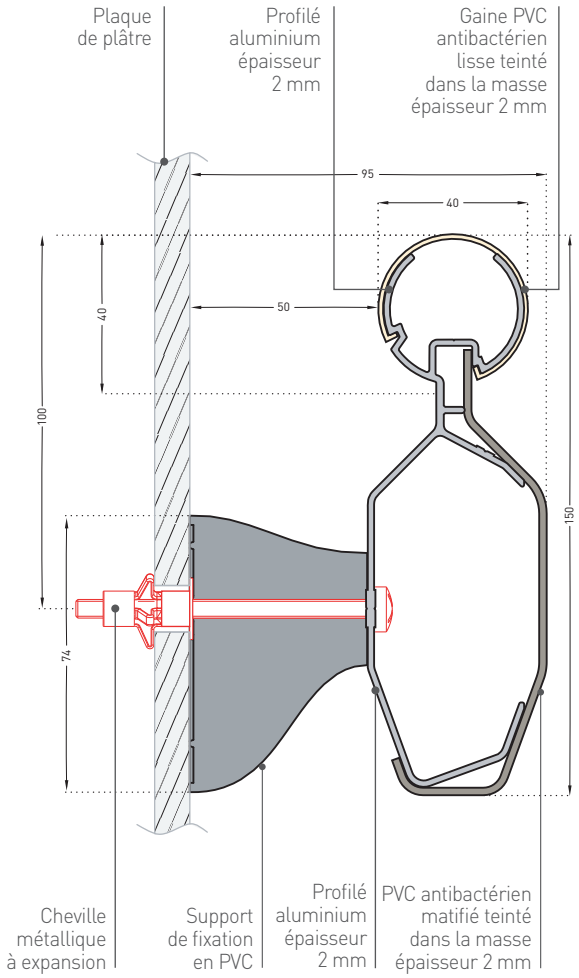

Descriptif-type et coupes techniques sur notre site www.spm.fr
bimobject Objets Bim sous Revit et Archicad

Spm gerflor group
16 rue Isabelle Eberhardt - CS 92083
31019 Toulouse Cedex 2 - France
Tél : +33 (0)5 34 39 40 40
S.A.S. AU CAPITAL DE 2 718 726,99 € - R.C.S. 419 396 965 TOULOUSE
www.spm.fr