Corneaflex | 5 coloris

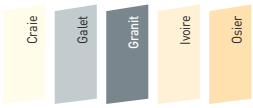

CORNEAFLEX

CORNIÈRE AVEC LISERÉ FLEXIBLE SUR PLATINE À 135° ET À ANGLE VARIABLE

M1 Bs2d0

APPLICATIONS

Protection haute performance des angles de murs à 135° ou angle variable. Dotée d'un liseré flexible robuste et de billes de renfort en PVC souple, elle est non blessante pour les personnes et protège tous les angles de murs soumis à un trafic intense.

Elle se place dans les circulations et zones d'accès des cuisines, laboratoires, hôpitaux, cliniques, établissements scolaires.

PRÉSENTATION

- Modèle : cornière avec liseré flexible sur platine Corneaflex
- Ouverture angulaire : 135° ou angle variable de 80° à 135°
- Largeur d'ailes : 65 mm (cote intérieure)
- Longueur :
  - 1,30 m, 2,00 m ou 4,00 m (à 135°)
  - 4,00 m (à angle variable)
- Matériau : PVC antibactérien coloré dans la masse, combinant :
  - des ailes rigides classées Bs2d0 d'une épaisseur de 2,5 mm
  - un liseré flexible d'une épaisseur de 3,5 mm
- Aspect de surface : lisse
- Fixation : sur platine en aluminium pré-percée à 135° ou en deux parties pour les angles variables
- Coloris : 5

DESCRIPTIF-TYPE

- Description : fourniture et pose d'une cornière 135° ou angle variable de 80° à 135° avec liseré flexible sur platine (de type Corneaflex de SPM). Elle est composée d'un profilé en PVC antibactérien lisse classé M1 (Bs2d0) et coloré dans la masse d'une épaisseur de 2,5 à 3,5 mm et d'une largeur d'ailes de 65 mm (cote intérieure), venant se clipper sur une platine en aluminium pré-percée. Sa partie centrale arrondie et flexible forme un liseré décoratif et particulièrement amortisseur grâce à ses 2 billes de renfort en PVC souple. Pour limiter le nettoyage avant réception, un film de protection est exigé. L'ouverture angulaire est de 135° ou à angle variable de 80° à 135° et l'extrémité se termine par un bouchon en PVC lisse pour les cornières à 135°. La cornière à angle variable se pose toute hauteur (sol/plafond).
- Environnement : sa formulation est exempte de métaux lourds y compris de plomb et d'étain (valeurs négligeables inférieures à 50 ppm), ainsi que de CMR1 et CMR2 permettant de recycler 100 % des déchets et de répondre à 7 cibles de la démarche HQE. La stabilisation thermique est réalisée au calcium - zinc. Le niveau d'émission de substances volatiles dans l'air intérieur a été testé selon la norme ISO 16000-6 et est très faible (A+) selon le décret n° 2011-321 du 23 mars 2011 et l'arrêté d'application du 19 avril 2011. 100 % du produit est recyclable.
- Coloris : au choix du maître d'œuvre dans la gamme du fabricant.
- Mode de pose : fixation sur platine en aluminium pré-percée à visser au mur.

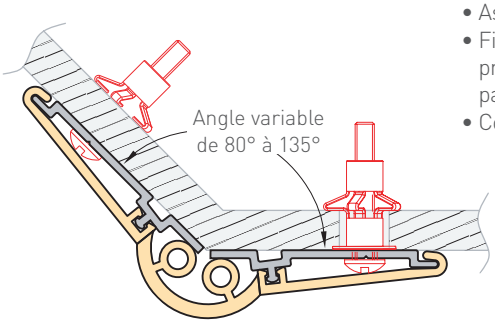

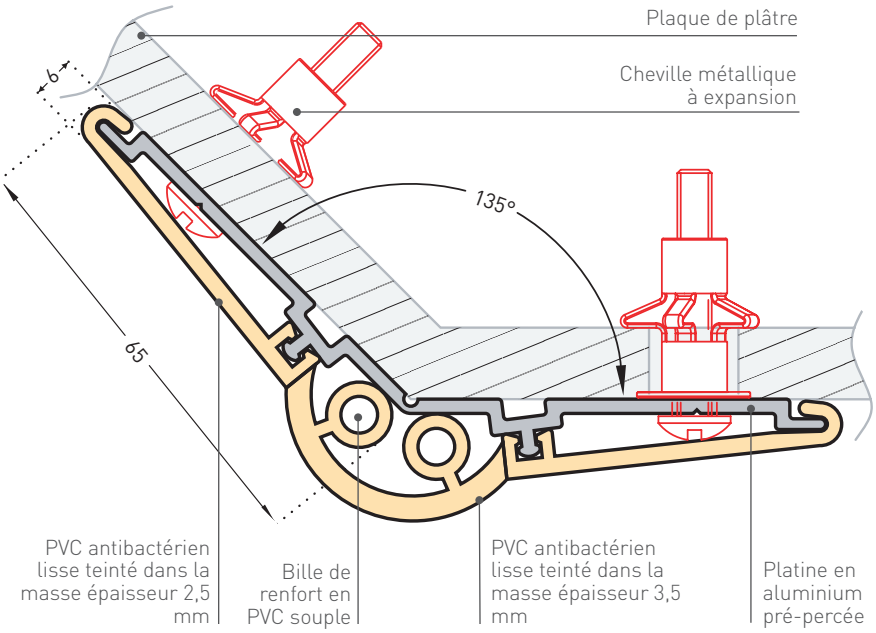

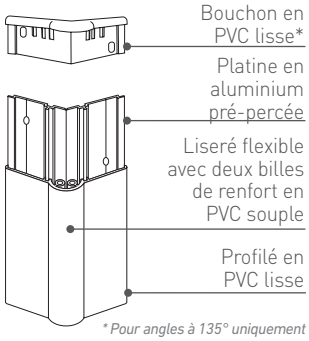

** Pour angles à 135° uniquement*

Descriptif-type et coupes techniques sur notre site www.spm.fr
bimobject Objets Bim sous Revit et Archicad

Spm gerflor group
16 rue Isabelle Eberhardt - CS 92083
31019 Toulouse Cedex 2 - France
Tél : +33 (0)5 34 39 40 40
S.A.S. AU CAPITAL DE 2 718 726,99 € - R.C.S. 419 396 965 TOULOUSE
www.spm.fr