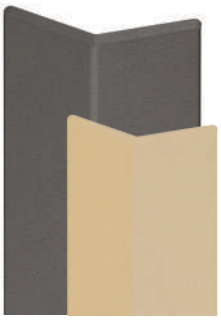

Combo'Corner 75 et 50 | 39 coloris

▿ *Coloris sur commande*

COMBO'CORNER 75 ET 50

CORNIÈRES SUR PLATINE À 90°

M1 Bs2d0 · 100% antibactérien · FORMULATION PROPRE

APPLICATIONS

Combo'Corner 75 ou 50 protège les angles à 90° dans les circulations à fort trafic de matériels.

PRÉSENTATION

- Modèle : cornière sur platine Combo'Corner 75 ou 50
- Ouverture angulaire : 90°
- Largeur d'ailes (cotes intérieures) :
  - 68 mm Combo'Corner 75
  - 46 mm Combo'Corner 50
- Longueur : 1,30 m, 2,00 m ou 4,00 m
- Matériau : PVC antibactérien classé M1 (Bs2d0) et coloré dans la masse d'une épaisseur de 2 mm
- Aspect de surface : lisse
- Fixation : sur platine en aluminium
- Coloris : 39
  - 28 sur stock
  - 11 sur commande

DESCRIPTIF-TYPE

- Description : fourniture et pose d'une cornière 90° sur platine (de type Combo'Corner 75 ou 50 de SPM). Elle est constituée d'un profilé en PVC lisse antibactérien classé M1 (Bs2d0) et coloré dans la masse d'une épaisseur de 2 mm et d'une largeur d'ailes (cote intérieure) de 68 mm ou 46 mm, venant se clipper sur une platine en aluminium. La cornière se termine par un bouchon en PVC légèrement texturé.
- Environnement : sa formulation est exempte de métaux lourds y compris de plomb et d'étain (valeurs négligeables inférieures à 50 ppm), ainsi que de CMR1 et CMR2 permettant de recycler 100 % des déchets et de répondre à 7 cibles de la démarche HQE. La stabilisation thermique est réalisée au calcium - zinc. Le niveau d'émission de substances volatiles dans l'air intérieur a été testé selon la norme ISO 16000-6 et est très faible (A+) selon le décret n° 2011-321 du 23 mars 2011 et l'arrêté d'application du 19 avril 2011. 100 % du produit est recyclable.
- Coloris : au choix du maître d'œuvre dans la gamme du fabricant.
- Mode de pose : fixation sur platine en aluminium à visser au mur.

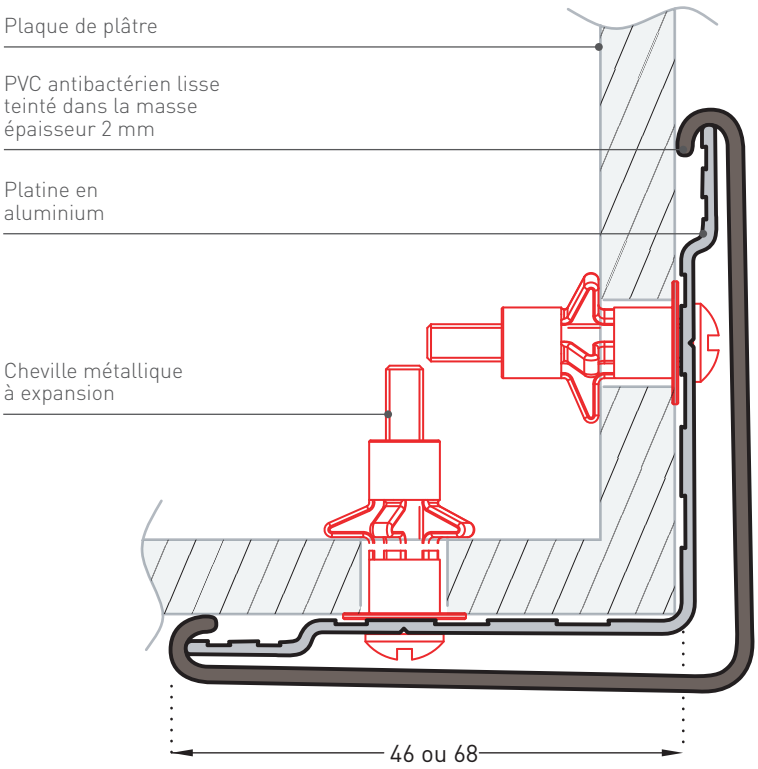

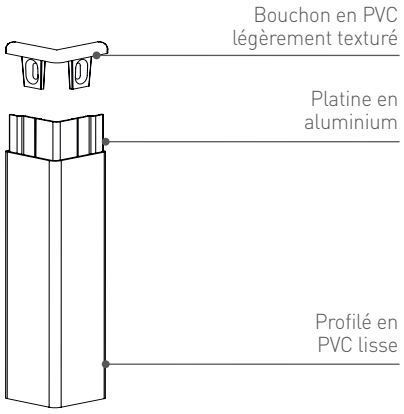

Descriptif-type et coupes techniques sur notre site www.spm.fr
bimobject Objets Bim sous Revit et Archicad

Spm gerflor group
16 rue Isabelle Eberhardt - CS 92083
31019 Toulouse Cedex 2 - France
Tél : +33 (0)5 34 39 40 40
S.A.S. AU CAPITAL DE 2 718 726,99 € - R.C.S. 419 396 965 TOULOUSE
www.spm.fr